К1366.10.000 СБ

А–А(1:2)

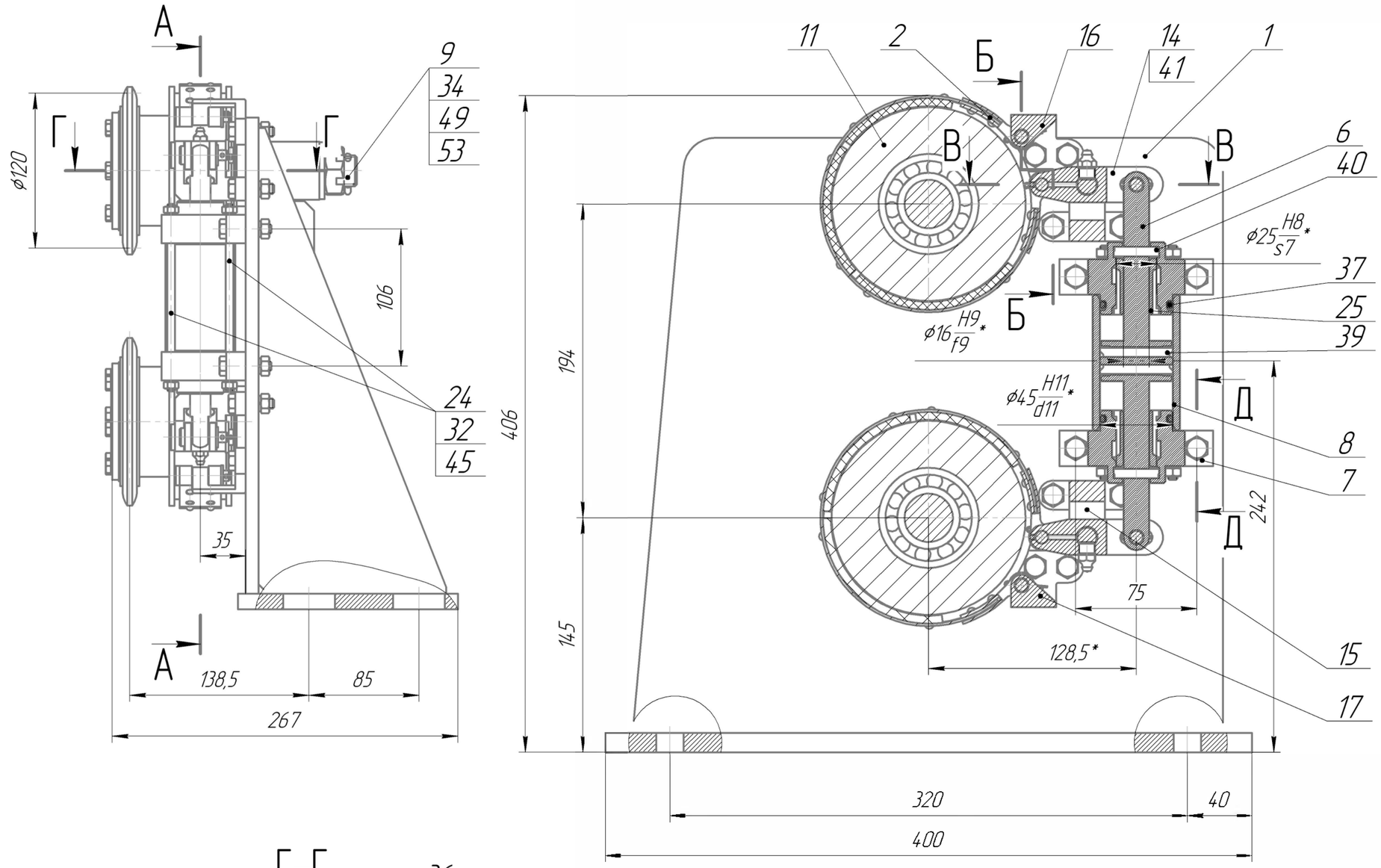

Б–Б(1:1)

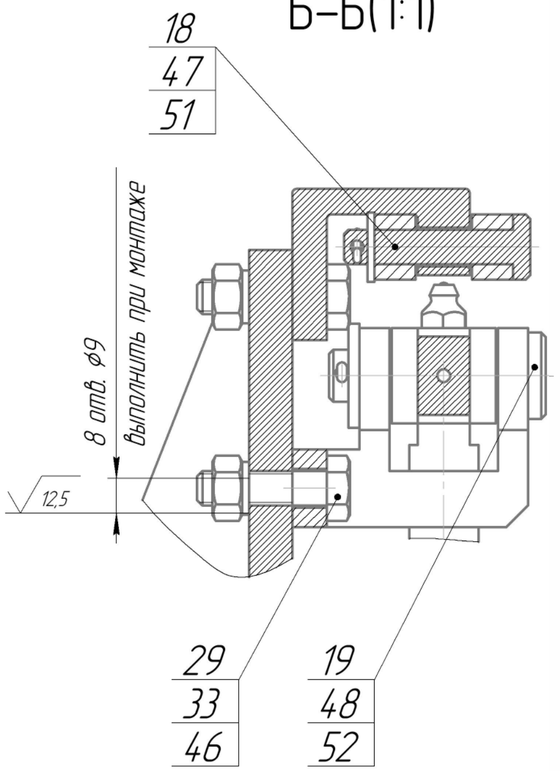

Г–Г

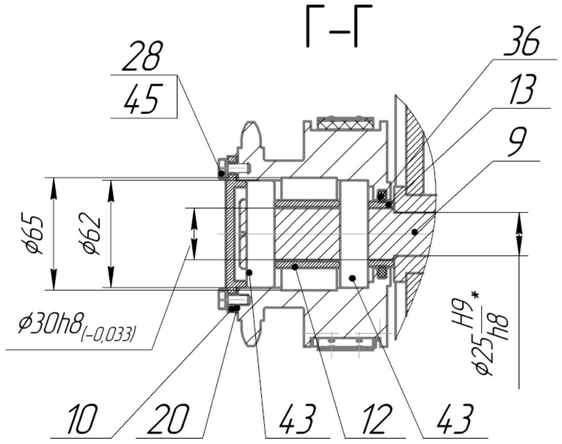

Д–Д(1:1)

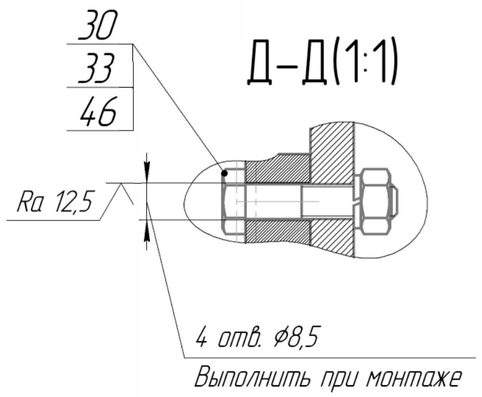

В–В(1:2)

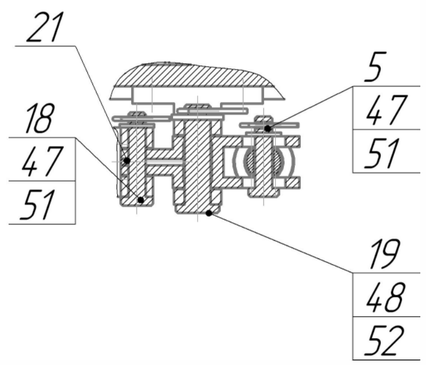

1 *Размеры для справок.
2 Неуказанные предельные отклонения по ОСТ 1.76253–78.

К1366.10.000 СБ			
Узел включения	Лит.	Масса	Масштаб
Сборочный чертеж		37,95	1:2,5
	Лист	Листов 1	

Копировал

Формат А2

Перв. примен.

Справ. №

Подп. и дата

Инв. № дубл.

Взам. инв. №

Подп. и дата

Инв. № подл.